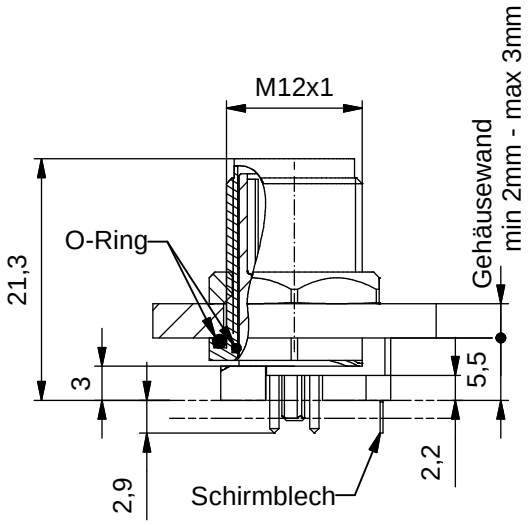


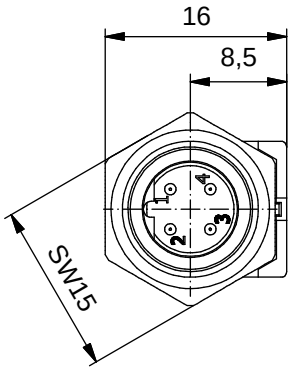


Lochbild Leiterplatte
Leiterplatte 1,60mm

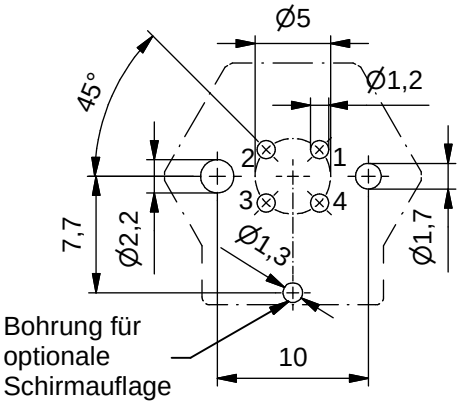


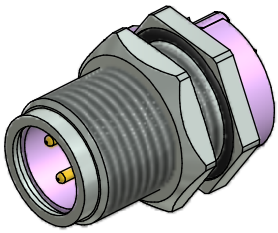

**Technische Daten:**

| | |
|---|---|
| Bemessungsspannung:<br>IEC 61076-2-101 | 250 V |
| Strombelastbarkeit:<br>IEC 61076-2-101 | 4 A bei 40℃ |
| Isolationswiderstand:<br>IEC 60512 | >=100 MΩ |
| Verschmutzungsgrad:<br>IEC 60664-1 | 3/2 |
| Schutzart:<br>IEC 60529 | IP 67, im verschraubten Zustand |
| Umgebungstemperatur:<br>IEC 60664-1 | -30℃ ... +85℃ |
| Steckzyklen:<br>IEC 60512-9a | >=100 |

**Werkstoffe:**

| | |
|---|---|
| Kontaktmaterial: | CuZn |
| Kontaktoberfläche: | Ni, Au gal. |
| Kontaktträger: | PA 6.6, UL 94 |
| Dichtung: | FPM |
| Flanschgehäuse: | CuZn, Ni |
| Schirmblech: | Federstahl |
| -oberfläche: | Sn gal. |

**Montagedaten:**

| | |
|---|---|
| empfohlenes Drehmoment: | 0,8-1 Nm |
| Conec Montagewerkzeug: | Drehmomentschlüssel: 36-000200<br>Steckeinsatz SW 15: 36-000320 |

Durchgangsloch

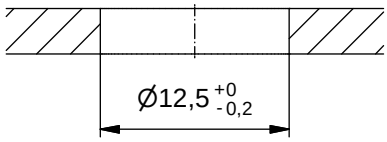


| Art.-Nr.: | Bezeichnung: | Pol | Bemerkung: |
|---|---|---|---|
| 43-01219 | SAL - 12B - FSH4 - X5,5 | 4 | mit Schirmblech |

CAD-Unterlage nicht manuell ändern
Directive 2002/95/EC RoHS compliant

Index: b 13.07.11 fro Ä3914
Datenblatt überarbeitet, technische Daten angepasst

dim. in mm

| | Datum | Name |
|---|---|---|
| gez. | 27.11.07 | Fromm |
| gepr. | 18.02.08 | W. Schmidt |

Allgemeintoleranz: 0 ± 0,50mm; 0,0 ± 0,25mm; 0,00 ± 0,10mm

Diese Zeichnung darf ohne unsere ausdrückliche, schriftliche Genehmigung weder vervielfältigt noch dritten Personen ausgehändigt werden.
Eigentums- und Urheberrecht vorbehalten

Benennung:
Flanschstecker M12x1 axial, Hinterwandmontage, Profibus DP, Printkontakt, X5,5

Zeichnungsnr.:
43K1A533

Artikelnr.: